Bruksanvisning

HOME DELUXE
WIR MACHEN DEIN ZUHAUSE

Modulsoffa VERONA

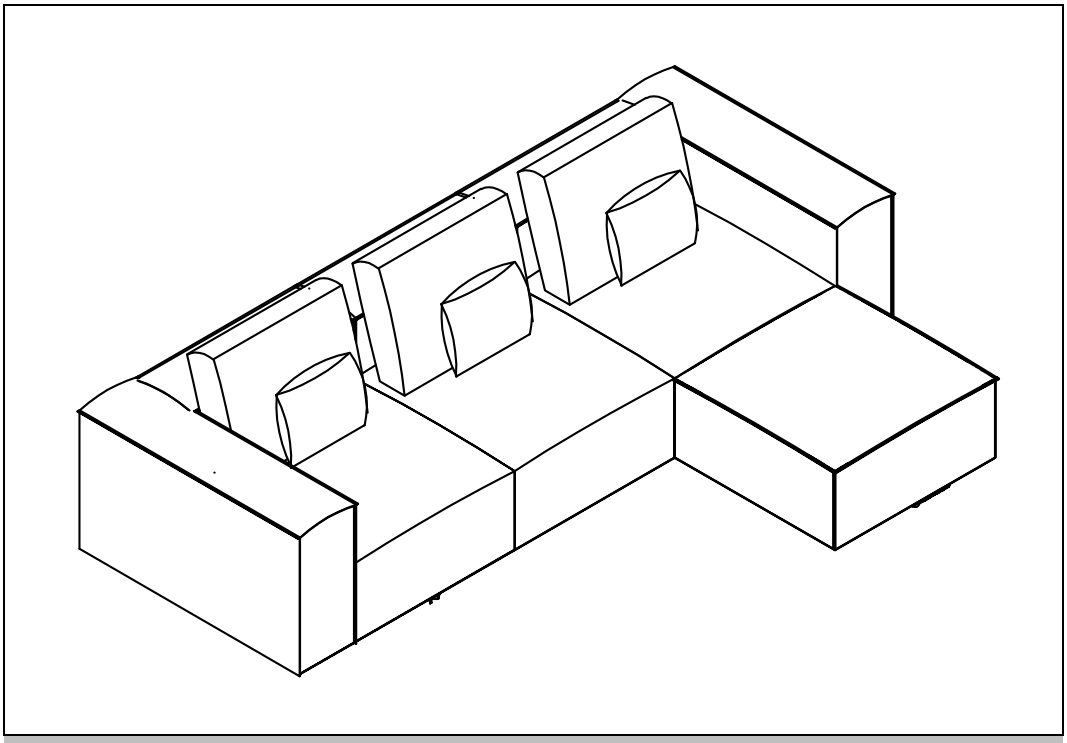

Originalbruksanvisning

Designad i Tyskland

VIKTIGT:
FÖRVARAS FÖR SENARE BRUK.
LÄS NOGGRANT!

Innehåll

1. Allmänt 3
1. Produktöversikt 3
1.2. Allmänna anvisningar 6
1.3. Garanti 6
2. Information om bruksanvisningen 7
2.1. Tillgänglighet av bruksanvisningen 7
2. Målgrupper för bruksanvisningen 7
2.3. Information om översättning 7
2.4 Förklaring av symboler 7
2. Allmänt om bruksanvisningen 8
2. Avsedd användning 8
2. Allmänna säkerhetsanvisningar 8
3. Produktegenskaper 9
3.1. Tekniska data 9
3.2. Produktbeskrivning 10
4. Leveransomfattning 10
5. Montering 13
5.1. Säkerhetsanvisningar 13
5.2. Produktens uppbyggnad 13
6. Användning 18
6.1. Säkerhetsanvisningar 18
6.2. Första idrifttagning 19
6.3. Drift 19
6.4. Förvaringsplats 19
7. Felsökning 19
8. Rengöring och skötsel 20
8.1. Säkerhetsanvisningar 20

9. Demontering 21
9.1. Säkerhetsanvisningar 21
10. Avfallshantering 21
10.1. Allmänna anvisningar 21

Kära kund!

Tack för att du har valt en produkt från **Home Deluxe GmbH**. Vi hoppas att du kommer att trivas med din nya modulsoffa VERONA.

Bruksanvisningen hjälper dig vid montering, idrifttagning, användning och underhåll av produkten. Bruksanvisningen och säkerhetsanvisningarna måste läsas noggrant och i sin helhet. Följ dessa anvisningar för att undvika faror.

1. Allmänt

1.1. Produktöversikt

Modulsoffa VERONA – val av varianter | *Artikel-ID:* 20411 | *Variant-ID:* 49328

Modulsoffa VERONA XXL ljusgrå		*Artikel-ID:* 20508		*Variant-ID:* 49458	
	Paket 1	*Paket 2*	*Paket 3*	*Paket 4*	*2x paket 5*	*2x paket 6*
Artikel-ID:	20384	20385	20386	20307	20388	20389
Variant-ID:	49301	49302	49303	49304	49305	49306

Modulsoffa VERONA XL ljusgrå		*Artikel-ID:* 20507		*Variant-ID:* 49457	
	Paket 1	*Paket 2*	*Paket 3*	*Paket 4*	*2x paket 5*	*Paket 6*
Artikel-ID:	20384	20385	20386	20307	20388	20389
Variant-ID:	49301	49302	49303	49304	49305	49306

Modulsoffa VERONA L ljusgrå		*Artikel-ID:* 20506		*Variant-ID:* 49456	
	Paket 1	*Paket 2*	*Paket 3*	*Paket 4*	*Paket 5*	*Paket 6*
Artikel-ID:	20384	20385	20386	20307	20388	20389
Variant-ID:	49301	49302	49303	49304	49305	49306

Modulsoffa VERONA M ljusgrå		*Artikel-ID:* 20505		*Variant-ID:* 49455
	Paket 1	*Paket 2*	*Paket 3*	*Paket 4*	*Paket 5*
Artikel-ID:	20384	20385	20386	20307	20388
Variant-ID:	49301	49302	49303	49304	49305

Modulsoffa VERONA S ljusgrå		*Artikel-ID:* 20504		*Variant-ID:* 49454
	Paket 1	*Paket 2*	*Paket 3*	*Paket 4*
Artikel-ID:	20384	20385	20386	20307
Variant-ID:	49301	49302	49303	49304

Modulsoffa VERONA Höger hörnsoffa ljusgrå	*Artikel-ID:* 20457	*Variant-ID:* 49384				
	Paket 1	*Paket 3*				
Artikel-ID:	20384	20386				
Variant-ID:	49301	49303				

Modulsoffa VERONA Vänster hörnsoffa ljusgrå	*Artikel-ID:* 20456	*Variant-ID:* 49383				
	Paket 2	*Paket 4*				
Artikel-ID:	20385	20307				
Variant-ID:	49302	49304				

Modulsoffa VERONA Mittsoffa ljusgrå	*Artikel-ID:* 20455	*Variant-ID:* 49382				
					Paket 5	
Artikel-ID:					20388	
Variant-ID:					49305	

Modulsoffa VERONA Puff ljusgrå	*Artikel-ID:* 20454	*Variant-ID:* 49381				
						Paket 6
Artikel-ID:						20389
Variant-ID:						49306

Modulsoffa VERONA XXL beige	*Artikel-ID:* 20503	*Variant-ID:* 49453				
	Paket 1	*Paket 2*	*Paket 3*	*Paket 4*	*2x paket 5*	*2x paket 6*
Artikel-ID:	20368	20369	20370	20371	20372	20373
Variant-ID:	49285	49286	49287	49288	49289	49290

Modulsoffa VERONA XL beige	*Artikel-ID:* 20502	*Variant-ID:* 49452				
	Paket 1	*Paket 2*	*Paket 3*	*Paket 4*	*2x paket 5*	*Paket 6*
Artikel-ID:	20368	20369	20370	20371	20372	20373
Variant-ID:	49285	49286	49287	49288	49289	49290

Modulsoffa VERONA L beige	*Artikel-ID:* 20501	*Variant-ID:* 49451				
	Paket 1	*Paket 2*	*Paket 3*	*Paket 4*	*Paket 5*	*Paket 6*
Artikel-ID:	20368	20369	20370	20371	20372	20373
Variant-ID:	49285	49286	49287	49288	49289	49290

Modulsoffa VERONA M beige	*Artikel-ID:* 20500	*Variant-ID:* 49450				
	Paket 1	*Paket 2*	*Paket 3*	*Paket 4*	*Paket 5*	
Artikel-ID:	20368	20369	20370	20371	20372	
Variant-ID:	49285	49286	49287	49288	49289	

Modulsoffa VERONA S beige	*Artikel-ID:* 20499	*Variant-ID:* 49449				
	Paket 1	*Paket 2*	*Paket 3*	*Paket 4*		
Artikel-ID:	20368	20369	20370	20371		
Variant-ID:	49285	49286	49287	49288		

Modulsoffa VERONA Rätt hörnsoffa beige	*Artikel-ID:* 20453	*Variant-ID:* 49380			
	Paket 1	*Paket 3*			
Artikel-ID:	20368	20370			
Variant-ID:	49285	49287			

Modulsoffa VERONA Vänster hörnsoffa beige	*Artikel-ID:* 20452	*Variant-ID:* 49379			
	Paket 2	*Paket 4*			
Artikel-ID:	20369	20371			
Variant-ID:	49286	49288			

Modulsoffa VERONA Mittsoffa beige	*Artikel-ID:* 20451	*Variant-ID:* 49378			
				Paket 5	
Artikel-ID:				20372	
Variant-ID:				49289	

Modulsoffa VERONA Puff beige	*Artikel-ID:* 20450	*Variant-ID:* 49377			
					Paket 6
Artikel-ID:					20373
Variant-ID:					49290

Modulsoffa VERONA XXL antracit	*Artikel-ID:* 21559	*Variant-ID:* 51306				
	Paket 1	*Paket 2*	*Paket 3*	*Paket 4*	*2x paket 5*	*2x paket 6*
Artikel-ID:	21545	21546	21547	21548	21549	21550
Variant-ID:	51292	51293	51294	51295	51296	51297

Modulsoffa VERONA XL antracit	*Artikel-ID:* 21558	*Variant-ID:* 51305				
	Paket 1	*Paket 2*	*Paket 3*	*Paket 4*	*2x paket 5*	*Paket 6*
Artikel-ID:	21545	21546	21547	21548	21549	21550
Variant-ID:	51292	51293	51294	51295	51296	51297

Modulsoffa VERONA L antracit	*Artikel-ID:* 21557	*Variant-ID:* 51304				
	Paket 1	*Paket 2*	*Paket 3*	*Paket 4*	*Paket 5*	*Paket 6*
Artikel-ID:	21545	21546	21547	21548	21549	21550
Variant-ID:	51292	51293	51294	51295	51296	51297

Modulsoffa VERONA M antracit	*Artikel-ID:* 21556	*Variant-ID:* 51303			
	Paket 1	*Paket 2*	*Paket 3*	*Paket 4*	*Paket 5*
Artikel-ID:	21545	21546	21547	21548	21549
Variant-ID:	51292	51293	51294	51295	51296

Modulsoffa VERONA S antracit	*Artikel-ID:* 21555	*Variant-ID:* 51302			
	Paket 1	*Paket 2*	*Paket 3*	*Paket 4*	
Artikel-ID:	21545	21546	21547	21548	
Variant-ID:	51292	51293	51294	51295	

Modulsoffa VERONA Höger hörnsoffa antracit	*Artikel-ID:* 21554	*Variant-ID:* 51301
	Paket 1	*Paket 3*
Artikel-ID:	21545	21547
Variant-ID:	51292	51294

Modulsoffa VERONA Vänster hörnsoffa antracit	*Artikel-ID:* 21553	*Variant-ID:* 51300
	Paket 2	*Paket 4*
Artikel-ID:	21546	21548
Variant-ID:	51293	51295

Modulsoffa VERONA Mittsoffa antracit	*Artikel-ID:* 21552	*Variant-ID:* 51299
		Paket 5
Artikel-ID:		21549
Variant-ID:		51296

Modulsoffa VERONA Puff anthracite	*Artikel-ID:* 21551	*Variant-ID:* 51298
		Paket 6
Artikel-ID:		21550
Variant-ID:		51297

1.2. Allmän information

För att uppfylla våra krav förbättrar vi ständigt kvaliteten, förenklar monteringen och användningen eller anpassar produkterna efter kundernas önskemål. På grund av dessa ändringar finns den aktuella versionen av bruksanvisningen på vår hemsida.

Beteckningen ”produkt” används i bruksanvisningen för ”Modulsoffa VERONA ljusgrå” och ”Modulsoffa VERONA beige”.

1.3. Garanti

De lagstadgade rättigheterna till ansvarsfrihet och garanti gäller från och med inköpsdatumet.
Home Deluxe GmbH tar inget ansvar för skador som uppstår till följd av att bruksanvisningen inte följs. Reklamationer som uppstår till följd av felaktig montering eller användning omfattas inte av garantin. Vid fel på produkten, vänligen kontakta vår kundtjänst skriftligen och ange produktnamn, serienummer och bifoga en bild av typskylten:

Home Deluxe GmbH
Schanzeweg 2
32312 Lübbecke
Tyskland
Tel +49 (0)5743 6181-0
www.home-deluxe-gmbh.de

Om du har ytterligare frågor är vår kundtjänst gärna till din tjänst via kontaktformuläret.

2. Information om bruksanvisningen

2.1. Tillgänglighet av bruksanvisningen

Bruksanvisningen är en del av produkten och ska förvaras i sin helhet i omedelbar närhet av produkten.

2.2. Målgrupp för bruksanvisningen

Bruksanvisningen måste läsas och följas av alla personer som är involverade i någon av följande aktiviteter eller användningar:

- Uppackning
- Montering/installation
- Idrifttagning/drift
- Underhåll/kontroll/skötsel
- Felsökning/reparation
- Avfallshantering

2.3. Information om översättning

Den ursprungliga bruksanvisningen är skriven på tyska. Alla andra tillgängliga språk är översättningar av den tyska versionen.

2.4. Förklaring av symboler

Symbol	Symbolförklaring
	**VARNING** Symbolen indikerar möjliga faror som kan leda till dödsfall eller allvarliga skador. Läs den relevanta anvisningen innan du utför motsvarande monterings- eller användningssteg.
	**INFO / ANMÄRKNING** Symbolen ger viktiga anvisningar och varnar för skador på egendom. Läs dessa innan du utför motsvarande monterings- eller användningssteg för att förstå problemen och undvika skador.
	**Endast för inomhusbruk** Symbolen anger att produkten endast får användas inomhus.
	**Läs bruksanvisningen** Symbolen anger att bruksanvisningen måste läsas noggrant innan montering/installation och/eller användning av enheten.
	**Förvaras torrt** Symbolen anger att produkten måste förvaras torrt.
	**Ömtåligt** Symbolen anger att produkten är ömtålig.

2.5. Allmänt om bruksanvisningen

Bruksanvisningen gäller för modulsofforna VERONA i alla varianter. Den innehåller viktig information om montering, användning, underhåll och rengöring. Bruksanvisningen, särskilt säkerhetsanvisningarna, måste läsas noggrant innan produkten tas i bruk. Förvara bruksanvisningen på ett säkert ställe. Använd produkten endast enligt beskrivningen i denna bruksanvisning för att undvika oavsiktliga skador eller personskador. Om du överlåter produkten till tredje part måste även denna bruksanvisning överlämnas.

2.6. Avsedd användning

Produkten är av hög kvalitet, hållbar och avsedd och lämplig för privat bruk i rimlig och normal omfattning. Vår produkt är **inte** avsedd för kommersiellt bruk. Kommersiellt bruk är endast tillåtet med skriftligt tillstånd från Home Deluxe GmbH.

Produkten är ett modulärt stoppat möbel avsett för användning i bostadsutrymmen. Användning utomhus och i våtutrymmen strider mot dess avsedda användning och är därför inte tillåten.

Använd produkten endast enligt beskrivningen i denna bruksanvisning. All annan användning anses vara avsedd för annat ändamål och kan leda till skador på egendom eller personskador. Tillverkaren tar inget ansvar för skador som uppstår eller har uppstått till följd av felaktig eller avsedd användning.

2.7. Allmänna säkerhetsanvisningar

Allmänna faroangivelser



- Felaktig hantering kan leda till allvarliga personskador och materiella skador.
- Montera **endast** produkten om leveransen är komplett och felfri.
- Se till att alla delar är oskadda och monterade på rätt sätt. Felaktig montering kan medföra risk för personskador. Skadade delar kan påverka säkerheten och funktionen.
- Skyddsutrustning som monterats av tillverkaren får inte avlägsnas.
- Ställ endast produkten på ett säkert, plant och fast underlag.
- Gör inga ändringar på produkten.
- Kontrollera fästningen regelbundet.
- Håll alltid produkten torr och borta från vätskor.
- Reparationer får endast utföras efter samråd med kundtjänst och enligt anvisningar, annars upphör alla garantianspråk att gälla.

Fara för barn



- Håll barn borta från förpackningsmaterial. Det finns bland annat risk för kvävning!
- Håll barn borta från monteringsplatsen under montering av produkten. Leveransen innehåller smådelar som kan sväljas eller orsaka allvarliga skador.
- **Välskningsfara!** Produkten är inte en leksak, klättervägg eller sportredskap. De enskilda delarna av produkten kan välta vid ensidig belastning, vilket kan leda till döden.
- Barn kan skada sig när de leker med produkten eller drar sig upp på den.
- Förklara för barnen hur produkten ska användas på rätt sätt och låt dem aldrig leka utan uppsikt.
- Se till att små barn inte stoppar smådelar i munnen.

Risk för skador
Felaktig hantering av produkten kan leda till skador.



- Gör inga konstruktiva ändringar på produkten. För ändringar krävs skriftligt tillstånd från tillverkaren och dessa måste utföras enligt anvisningarna.
- Produkten får inte användas om den är skadad. Skadade delar måste repareras eller bytas ut mot originalreservdelar.
- Se till att produkten är fast installerad för att undvika skador.

Risk för skador



- Felaktig hantering av produkten kan leda till skador.
- Öppna inte förpackningen med vassa föremål (t.ex. knivar, saxar eller liknande), eftersom produkten kan skadas. Var försiktig när du öppnar förpackningen.
- Använd inte produkten i närheten av värmekällor eller öppen eld.
- Skydda produkten från direkt ljus och solljus.
- För att undvika missfärgning av tyget bör produkten placeras minst 40 cm från radiatorer och andra värmekällor.
- Ställ inte produkten direkt mot en vägg, utan håll ett avstånd på minst 30 cm till väggar.

Explosionsfara



- **Varning:** Förvara inte lättantändliga, lättbrännbara eller explosiva ämnen inuti produkten. Lättantändliga ämnen kan antändas.

3. Produkt

3.1. Tekniska

Modulsoffa VERONA	
Mått höger hörnsoffa inkl. fot (B x H x L)	ca 120 x 70 x 120 cm
Mått vänster hörnsoffa inkl. fot (B x H x L)	ca 120 x 70 x 120 cm
Mått mittsoffa inkl. fot (B x H x L)	ca 87 x 70 x 120 cm
Mått pall inkl. fot (B x H x L)	ca 87 x 46 x 87 cm
Sitshöjd inkl. fot	ca 46 cm
Fot (Ø x H)	Ø 5,5 x 3 cm
Sittdjup	ca 80 cm
Sitsbredd	ca 87 cm
Vikt höger hörnsoffa	ca 24 kg
Vikt vänster hörnsoffa	ca 24 kg
Vikt mittsoffa	ca 24 kg
Vikt pall	ca 13 kg
Belastning per modul	max. 120 kg

Modulsoffa VERONA	
Fyllnadsmedel	Skumplast
Material	100 % polyester
Tygernas färger	Ljusgrå / Beige

3.2. Produktbeskrivning

Den modulära produkten berikar vardagsrummet med sitt tilltalande överdrag och vackra formgivning. Din nya oas av välbefinnande är helt klädd i ett högkvalitativt tyg, vilket gör att produkten även kan integreras centralt i vardagsrummet. Beroende på vilka moduler du beställer kan produkten anpassas efter dina individuella utrymmesförhållanden, eftersom det finns många olika kombinerbara moduler att välja mellan. Modulerna kan kopplas ihop på ett mycket individuellt sätt med krokodilhakar. Dessutom erbjuder produkten med sin generösa form riktigt mycket plats att sitta och ligga på. Tack vare skumdynorna är det alltid bekvämt att sitta och ligga. Den eleganta pallen kan användas individuellt, t.ex. som soffförlängning eller som enskild modul.

4. Leverans

Kontrollera förpackningen för yttre skador vid leveransen. Kontrollera dessutom omedelbart efter uppackningen att leveransen är komplett och att produkten och alla komponenter är i felfri skick. Montera produkten endast om leveransen är komplett och oskadad. Eftersom det rör sig om en modulär produkt anges nedan de enskilda leveransomfången för de enskilda modulerna.

Höger hörnsoffa

Nr	Beskrivning	Antal	Bild
1.	Sittdyna (88 x 88 x 43 cm)	1	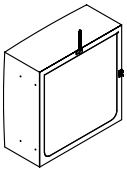
2.	Armstöd höger (119 x 65 x 31 cm)	1	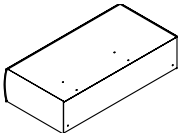
3.	Ryggstöd (88 x 65 x 31 cm)	1	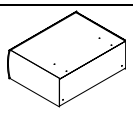

Vänster hörnsoffa

Nr	Beskrivning	Antal	Bild
4.	Sittdyna (88 x 88 x 43 cm)	1	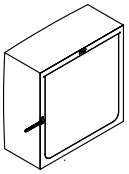
5.	Armstöd vänster (119 x 65 x 31 cm)	1	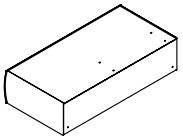
6.	Ryggstöd (88 x 65 x 31 cm)	1	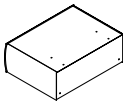

Mittsoffa

Nr	Beskrivning	Antal	Bild
7.	Sittdyna (88 x 88 x 43 cm)	1	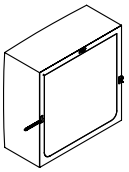
8.	Ryggstöd (88 x 65 x 31 cm)	1	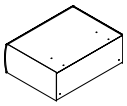

Pall

Nr	Beskrivning	Antal	Bild
9.	Sittdyna (88 x 88 x 43 cm)	1	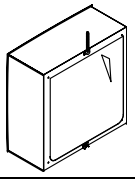

Tillbehör till de enskilda modulerna

Nr	Beskrivning	Bild	Höger hörnsoffa	Vänster hörnsoffa	Mittsoffa	Pall
Skruvpaket						
A.	Förbindningsbult M8 x 80 (ID: 21000)		8	8	4	-
B.	Underläggsbricka Ø 8 (ID: 20999)		8	8	4	-
C.	Mutter M8 (ID: 20990)		8	8	4	-
D.	Skiftnyckel (ID: 20987)		1	1	1	-

Nr	Beskrivning	Bild	Höger hörnsoffa	Vänster hörnsoffa	Mittsoffa	Pall
E.	Plastfot (Ø 5,5 x 3 cm)		6	6	4	4
F	Ryggkudde (56 x 56 cm)	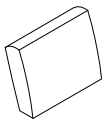	1	1	1	-
G	Kudde (56 x 30 cm)		1	1	1	-
H	Användningsanvis-ning anvisning		1	1	1	1

Höger soffa	**Vänster soffa**
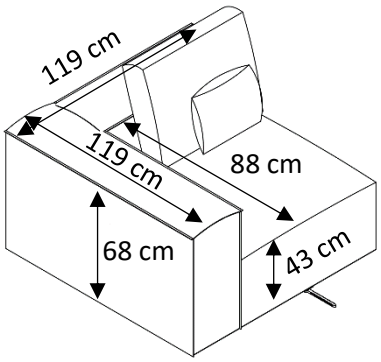	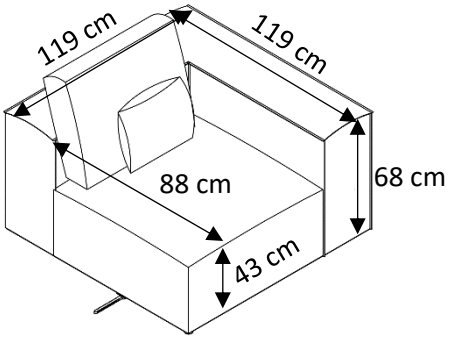

Mittsoffa	**Pall**
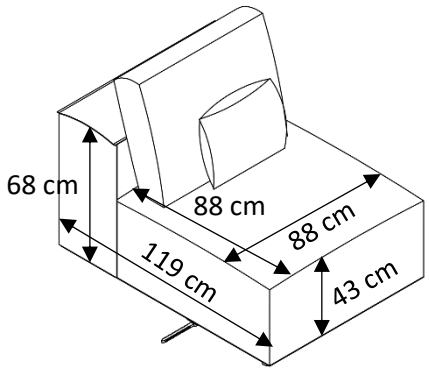	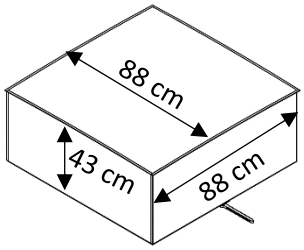

5. Montering

5.1. Säkerhetsanvisningar

All information om säkerhet och hälsa måste läsas.

Risk för personskada
Felaktig hantering vid montering kan leda till skador.



- Beroende på beställning kan antalet paket variera. Se till att paketen öppnas uppifrån. Var mycket försiktig när du öppnar paketen.
- Kontrollera omedelbart efter uppackningen att leveransen är komplett och att produkten och alla delar är i felfri skick.
- Montera produkten **endast** om leveransen är komplett och felfri.
- Ställ endast produkten på ett säkert, plant och fast underlag.
- Felaktig användning, monteringsfel eller skador som uppstår vid montering omfattas inte av garantin.
- Minst två personer krävs för att montera produkten.
- **Klemningsrisk!** Var försiktig när du kopplar ihop modulerna så att händer eller fingrar inte fastnar mellan krokodilklämmorna.
- Bär skyddskläder, såsom skyddsskor och skyddshandskar, vid montering.
- **Vi vill påpeka att Home Deluxe GmbH i princip inte står för några kostnader för montering eller hantverksmässiga tjänster, såsom elektrikerkostnader eller liknande kostnader för fackpersonal.**

5.2. Montering av produkten

Produkten levereras i delar och är enkel att montera. Följ monteringsanvisningarna noggrant. Om anvisningarna inte följs kan produktens funktion och säkerhet inte garanteras.

Verktyg som behövs

	Skärkniv		Måttband
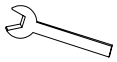	Skiftnyckel		

OBS



- Följande anvisningar måste läsas noggrant.
- Vid montering måste enskilda komponenter tippas. Se till att de vilar på en mjuk yta (t.ex. ett täcke) när du tippar dem, så att skador på klädseln undviks.
- Montera produkten på den plats där den ska stå.
- För att flytta produkten till en annan position måste modulerna separeras. När produkten står på den avsedda positionen kan modulerna åter anslutas.
- Om den monterade krokodilkroken inte behövs kan den enkelt vridas åt sidan eller bakåt.
- Monteringsmaterialet och tillbehören finns i elementen/kartongerna.
- Fötterna till pallen finns på undersidan av pallen. Öppna dragkedjan för att komma åt dem.

Montering av höger soffa

Bild	Monteringssteg
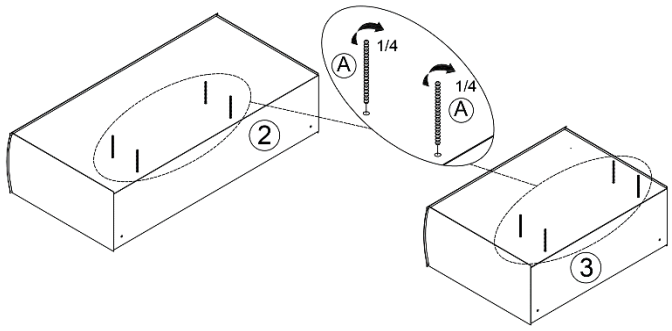	**Steg** - Skruva fast 4x anslutningsbultar (**A**) i armstödet till höger (**2**) och ryggstödet (**3**).
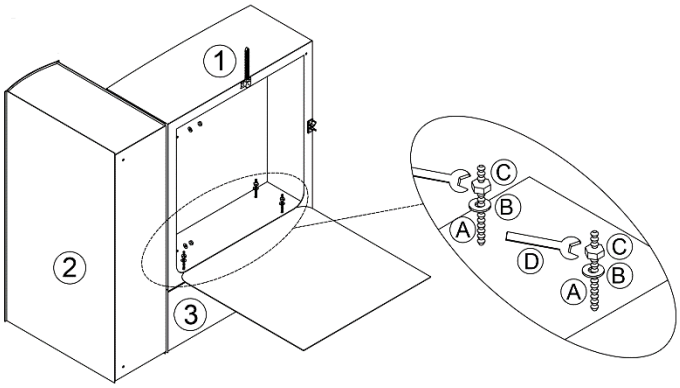	**Steg 2:** - Öppna dragkedjan under sittdynan (**1**). - Anslutningsdelarna får inte vara vända mot armstödet eller ryggstödet. - Skjut igenom arm- och ryggstödets kopplingsbultar genom hålen i sittdynan. - Skjut U-brickan (**B**) på anslutningsbultarna, skruva på muttrarna (**C**) och dra åt dem.
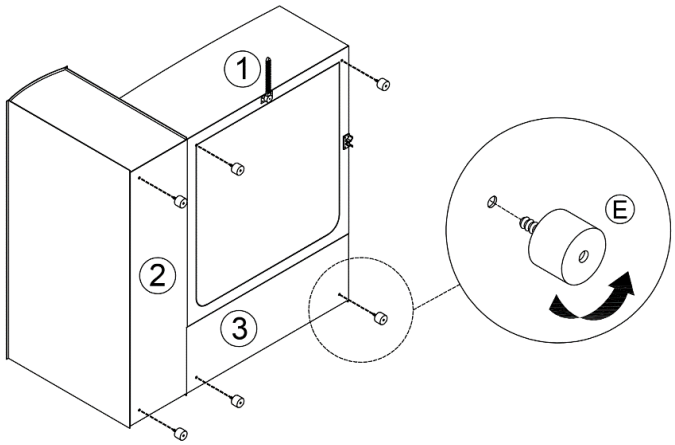	**Steg 3:** - Skruva fast 6 plastfötter (**E**) under höger soffa. - Vrid plastfötterna tills de når botten av sittdynan.
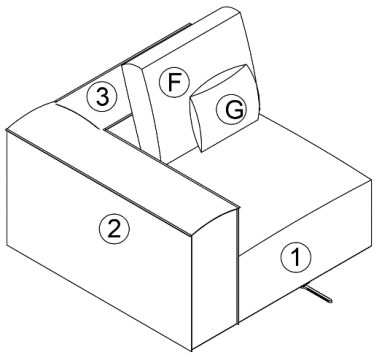	**Steg 4:** - Färdig monterad höger soffa.

Montering av vänster soffa

Bild	Monteringssteg
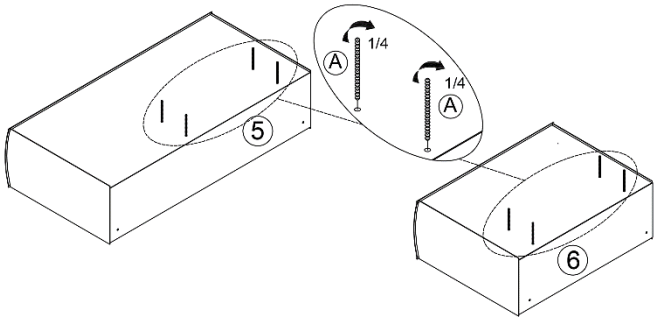	**Steg 1:** - Skruva fast 4x anslutningsbultar (**A**) i vänster armstöd (**5**) och ryggstöd (**6**).
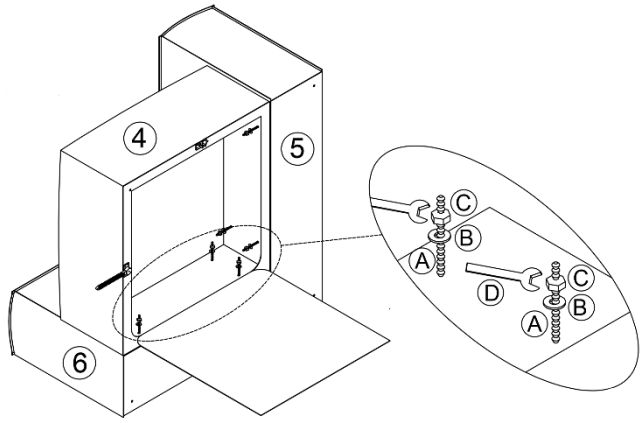	**Steg 2:** - Öppna dragkedjan under sittdynan (**4**). - Anslutningsdelarna får inte vara vända mot armstödet eller ryggstödet. - Skjut genomgående bultarna för armstödet och ryggstödet genom hålen i sittdynan. - Skjut U-brickan (**B**) på anslutningsbultarna, skruva på muttrarna (**C**) och skruva fast dem.
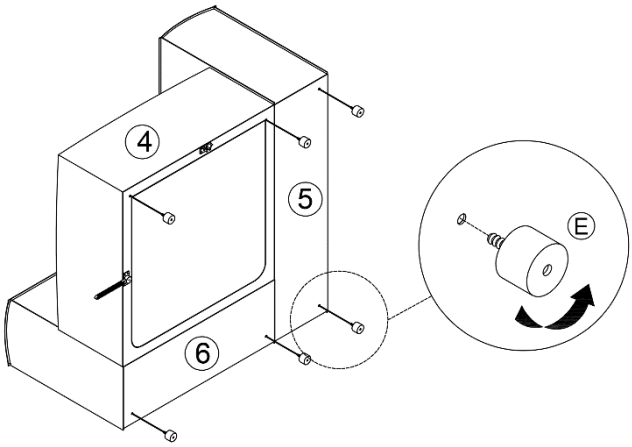	**Steg 3:** - Skruva fast 6 plastfötter (**E**) under den vänstra soffan. - Vrid plastfötterna tills de når botten av sittdynan.
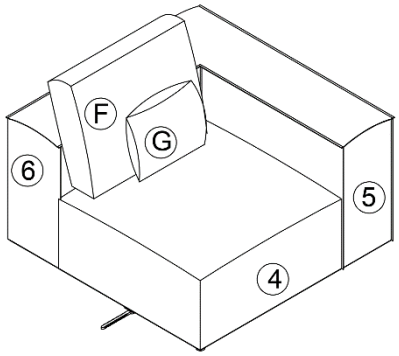	**Steg 4:** - Färdig monterad vänster soffa.

Montering av mittsoffa

Bild	Monteringssteg
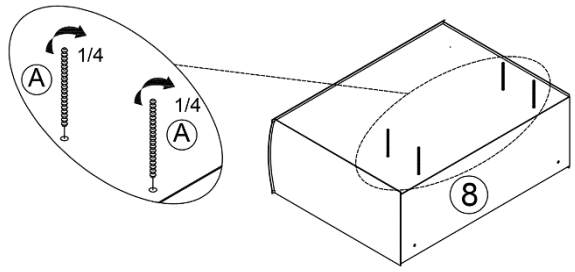	**Steg 1:** - Skruva fast 4x anslutningsbultar (**A**) i ryggstödet (**8**).
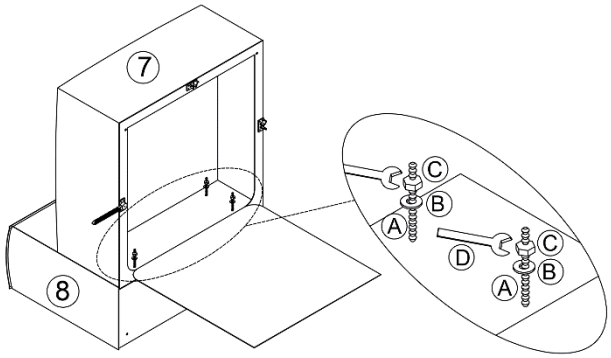	**Steg 2:** - Öppna dragkedjan under sittdynan (**7**). - Anslutningsdelarna får inte vara vända mot armstödet eller ryggstödet. - Skjut genom förbindningsbultarna på ryggstödet genom hålen i sittdynan. - Skjut U-brickan (**B**) på anslutningsbultarna, skruva på muttrarna (**C**) och dra åt dem.
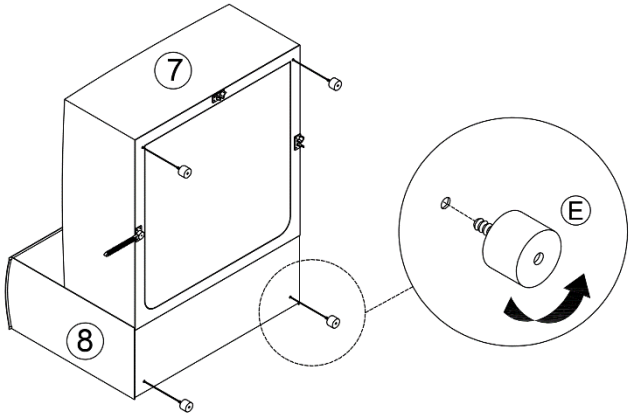	**Steg 3:** - Skruva fast 4 plastfötter (**E**) under mittsoffan. - Vrid plastfötterna tills de når botten av sittdynan.
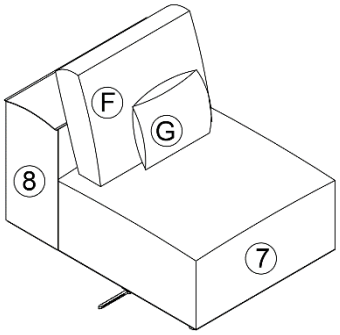	**Steg 4:** - Färdig monterad mittsoffa.

Montering av pall

Bild	Monteringssteg
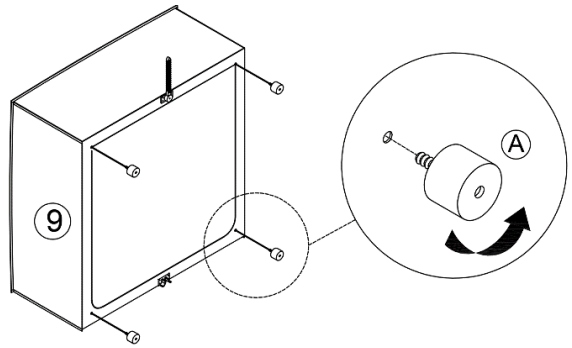	**Steg 1:** - Skruva fast 4 plastfötter (**E**) under pallen (9). - Vrid plastfötterna tills de sitter fast i botten av sittdynan.
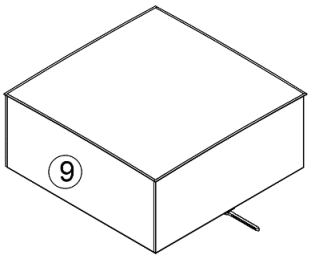	**Steg 2:** - Färdig monterad pall.

Ansluta och koppla bort moduler

Bild	Steg
	- **Ansluta moduler:** Skjut helt enkelt in modulen med krokarna (**1**) i fästet (**2**) på den andra modulen. - **Koppla bort moduler:** Lyft upp modulen med kroken (**1**) tills den lossnar från hållaren (**2**). Ta sedan bort modulen från sin position.

Kombinationsmöjligheter (exempel)

De enskilda modulerna kan kopplas ihop individuellt. I bilderna visar vi några kombinationsmöjligheter, men fler kombinationer är också möjliga.

Beteckning
Modulsoffa VERONA L höger 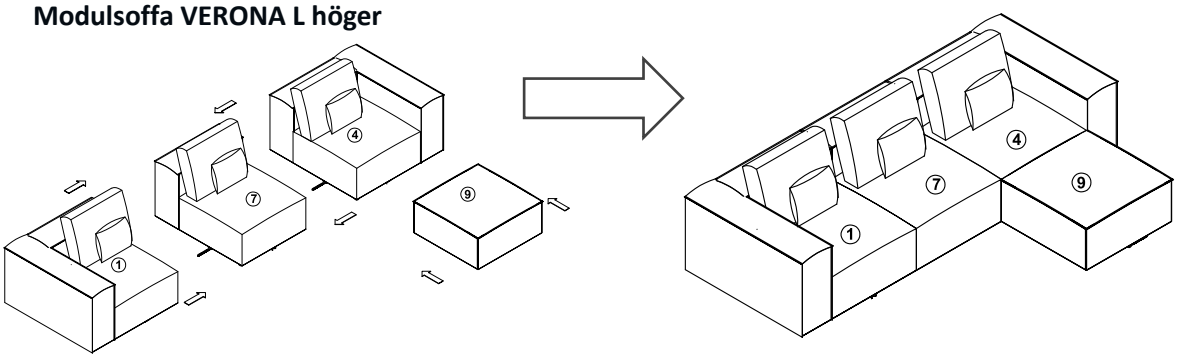

Beteckning
Modulsoffa VERONA L vänster 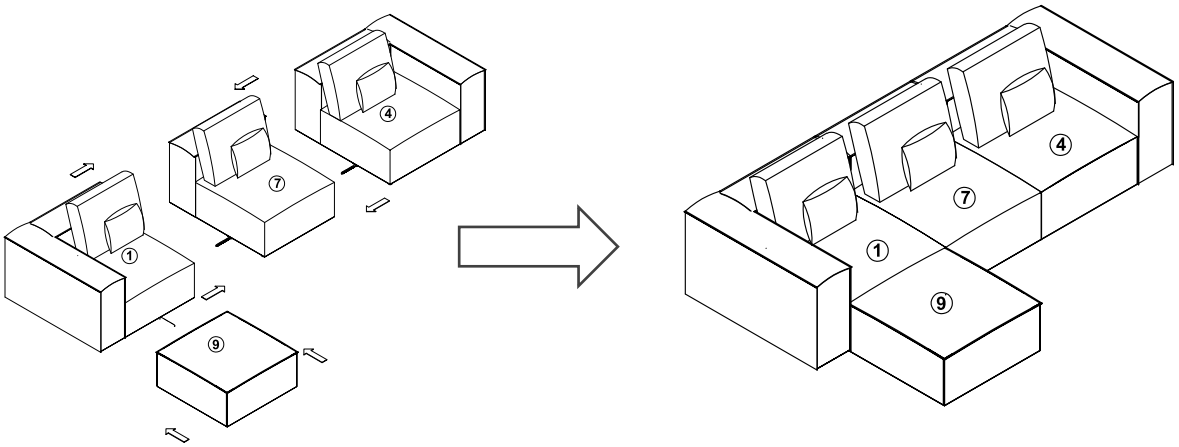
Modulsoffa VERONA S 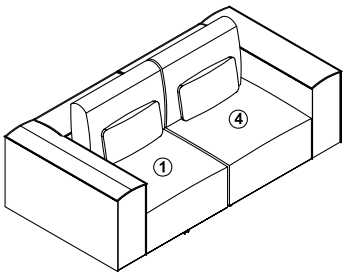
Modulsoffa VERONA (hörnsoffa & pall) 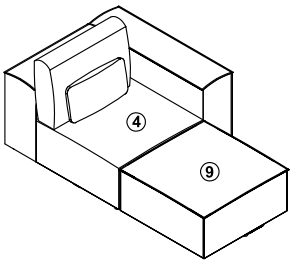
Modulsoffa VERONA (mittsofà och pall) 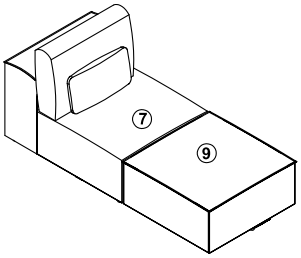

6. Användning

6.1. Säkerhetsanvisningar

Följande information om säkerhet och hälsa måste läsas noggrant.

Risk för skador
Felaktig hantering vid användning kan leda till personskador.



- Använd inte en skadad produkt.
- Gör inga ändringar på produkten.
- **Varning för tippning och fall!** Produkten är inte en leksak, klättervägg eller träningsredskap. De enskilda delarna av produkten kan välta vid ensidig belastning, vilket kan leda till döden.
- Barn kan skada sig när de leker med produkten eller drar sig upp på den.
- **Välta och fallrisk!** Ställ dig inte på sittdynan.
- **Välta- och fallrisk!** Sätt dig inte på sidostöden.
- **Vipp- och fallrisk!** Sätt dig inte på ryggstödet.
- **Klemrisk!** Var försiktig när du kopplar ihop modulerna så att inga händer eller fingrar hamnar mellan krokodilklämmorna.
- **Kvävningsrisk!** Se till att inga barn eller djur gömmer sig inuti modulerna.
- Kontrollera produkten före varje användning för att upptäcka synliga skador.
- Kontrollera regelbundet anslutningarna och fästningarna.

6.2. Första användningen

Kontrollera produkten före första användning för att se om den är skadad. Produkten får endast användas om den är oskadad.

6.3. Användning

Kontrollera att produkten är i korrekt skick innan den används.

- att produkten är i korrekt skick.
- att modulerna är ordentligt sammankopplade.
- att dragkedjorna under modulerna är stängda.

Krokodilklämmor (kopplingsklämmor)

Om den monterade krokodilklämman inte behövs kan den enkelt vridas åt sidan eller bakåt.

6.4. Förvaring



- Förvara produkten endast i torra, väderskyddade och väl ventilerade utrymmen.

7. Felsökning

Om följande fel uppstår under drift, kontrollera följande felorsaker med hjälp av tabellen nedan. Om felet inte kan åtgärdas med de angivna åtgärderna, ta produkten ur drift.

Fel	Möjlig orsak	Lösning
Produkten skakar eller svänger	- Produkten står på ojämnt underlag - Fästskruvarna har lossnat - Fästena (krokodilklämmor) har lossnat - Produkten är för tungt belastad	- Ställ produkten på ett jämnt underlag - Dra åt fästskruvarna - Anslut modulerna igen - Följ belastningsgränserna

Om ytterligare problem uppstår med produkten, kontakta oss.

8. Rengöring och skötsel

8.1. Säkerhetsanvisningar

Risk för personskada
Felaktig hantering under användning kan leda till skador.



- Avlägsna all smuts så fort som möjligt. (Ju längre du väntar, desto svårare blir det att ta bort smutsen).
- Överdraget kan skadas av stark värme och UV-ljus.
- På stoppade möbler kan sittdynorna förändras genom ständig belastning, detta är normalt och utgör inte någon grund för reklamation.
- Även kuddarna ändrar form vid kontinuerlig användning, vilket inte heller är någon anledning till reklamation.
- Färgen på klädseln kan förändras genom färgavlagringar från tyger, t.ex. jeans, vilket inte heller är någon grund för reklamation.
- Det kan uppstå gropar och veck under användning av produkten.
- För att ta bort störande smuts eller hår räcker det att dammsuga produkten.
- Skador på materialet kan undvikas genom att använda ett plant munstycke eller en mjuk borste på dammsugaren.
- Genom regelbunden skötsel kan envisa lukter undvikas.
- Rengör och sköt produkten regelbundet, oavsett synliga fläckar.
- Rengör inte tyget med ångrengöringsmedel.
- Använd ett rengöringsmedel som är lämpligt för stoppade möbler för att sköta tyget.



Information om noppbildning:
Piller uppstår när fibrerna i möbeltyget dras ihop och bildar knutar. Det kallas därför också för noppbildning eller pilling och är ett naturligt slitage. Det är alltså inte ett tecken på dålig kvalitet, utan ett resultat av daglig användning. Detta påverkar inte tygets hållbarhet, eftersom nopporna endast består av lösa fibrer.

Hur tar man bäst bort pilling?

- Fnuggrulle
- Fnugborste
- Pillingrakhyvel



Anmärkning om mjuk stoppning:
För att göra det extra mysigt och bekvämt rekommenderar vi en mjuk stoppning. Stoppningen anpassar sig efter din kroppsform. När du sjunker ner i soffan blir belastningen större än på klassisk stoppning, vilket kan leda till att det bildas vågor/veck. Detta är en egenskap som är typisk för produkten och inte ett fel.

Knottbildning, pilling och veckbildning är inte kvalitetsbrister och omfattas inte av reklamationsrätten.

9. Demontering

9.1. Säkerhetsanvisningar

Risk för skador
Felaktig hantering vid demontering kan leda till skador.



- Produkten är tung och har stora mått, minst två personer krävs för demontering.
- Säkra produkten mot fall innan demontering.

Demonteringen av produkten ska utföras i omvänd ordning jämfört med monteringen. (**se kapitel Montering**)

10. Avfallshantering

10.1. Allmänna anvisningar



- Kassera produkten och alla komponenter i enlighet med lokala och nationella bestämmelser för att undvika skador på miljön.
- Våra förpackningar är tillverkade av miljövänliga material. De kan återvinnas och därmed tjäna som värdefulla råvaror. Kassera förpackningsmaterialet (kartonger, smutsförpackningar etc.) separat och på rätt sätt enligt gällande nationella bestämmelser.
- Kontakta tillverkaren om du är osäker på hur produkten ska kasseras.
- Information om korrekt avfallshantering finns även hos lokala avfallscentraler.

Home Deluxe GmbH
Schanzeweg 2
32312 Lübbecke
Tyskland
Tel +49 (0)5743 6181-0
www.home-deluxe-gmbh.de

GA-077-03_VERONA
2023/07